1. Tietoja Omni C30 Edge / C30 -laitteestasi

1.1 Mitä pakkauksessa on

1.2 Yleiskatsaus

1.3 Painikkeiden ohjaus

1.4 LED-ilmoitukset

2. Omni C30 Edge / C30:n valmistelu

2.1 Asenna Omni-asema

2.2 Lataa RoboVac laitteesi

2.3 Lataa eufy-sovellus

2.4 Nollaa Wi-Fi-yhteys

3. Omni C30 Edge / C30:n käyttö

3.1 Tärkeitä vinkkejä ennen käyttöä

3.2 Kartoitus

3.3 Aseta Kieltoalue

3.4 Aikataulutettu puhdistus

3.5 Valitse puhdistustila

4. Pyyhintäjärjestelmän käyttö

5. RoboVac käyttäminen Matter-, Alexa-, Siri- tai Google Assistant -yhteensopivien laitteiden kanssa

6. Lapsilukon ottaminen käyttöön / poistaminen käytöstä

7. Puhdistus ja huolto

7.1 Puhdista Pölysäiliö ja Pölynsiirtokanava

7.2 Vaihda Moppipatjat

7.3 Puhdista Rullaharja

7.4 Puhdista Sivuharja

7.5 Puhdista anturit ja Latauskontaktit

7.6 Puhdista Likavesisäiliö

7.7 Vaihda Pölypussi

7.8 Puhdista Mopin puhdistusalusta

8. Vianetsintä

9. Tekniset tiedot

10. Asiakaspalvelu

11. Muita tietoja

Verkon määritysohjeet

Tärkeitä turvallisuusohjeita

1. Tietoja Omni C30 Edge / C30 -laitteestasi

1.1 Mitä pakkauksesta löytyy

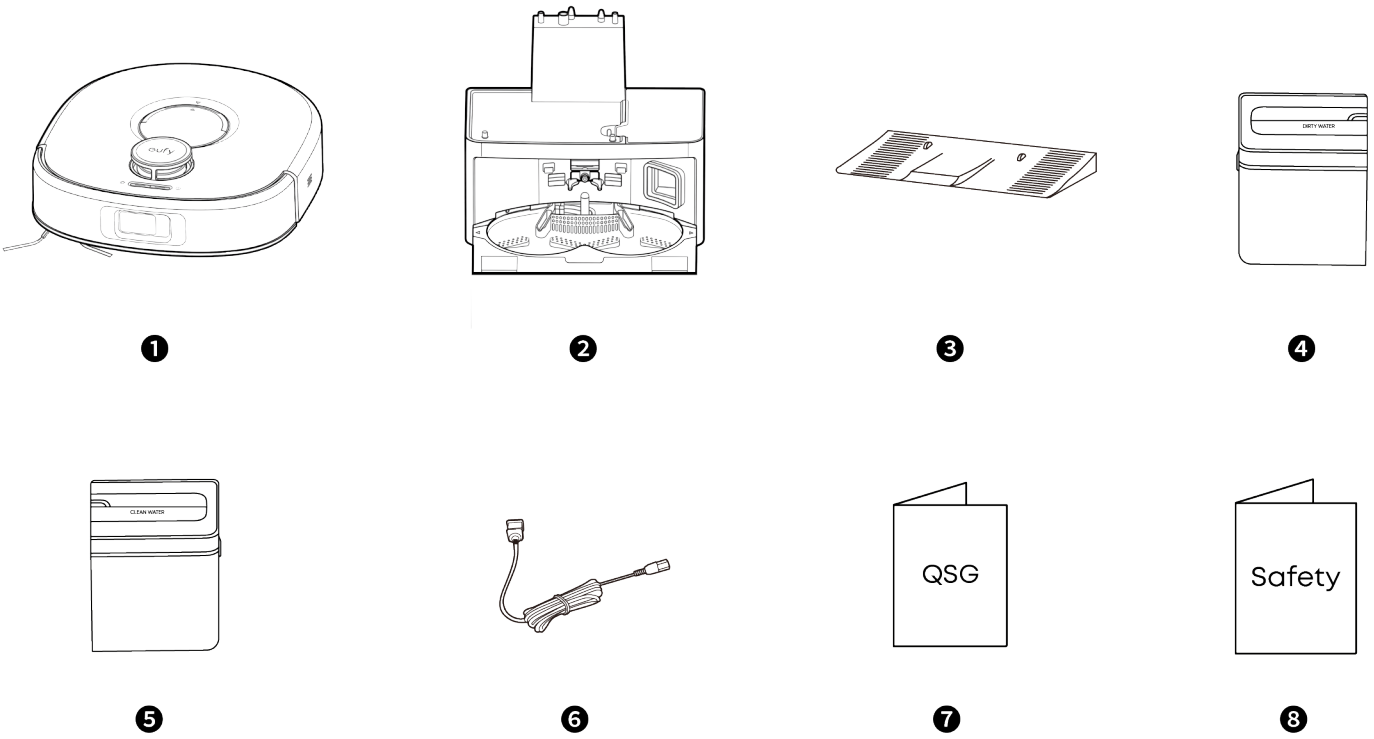

❶ ❷ ❸ ❹

❺ ❻ ❼ ❽

❶ Robotti-imuri (RoboVac)
❷ Omni-asema
❸ Irrotettava alusta
❹ Likavesisäiliö
❺ Puhdasvesisäiliö
❻ Virtajohto
❼ Pikaopas
❽ Turvallisuustiedote

1.2 Yleiskatsaus

RoboVac

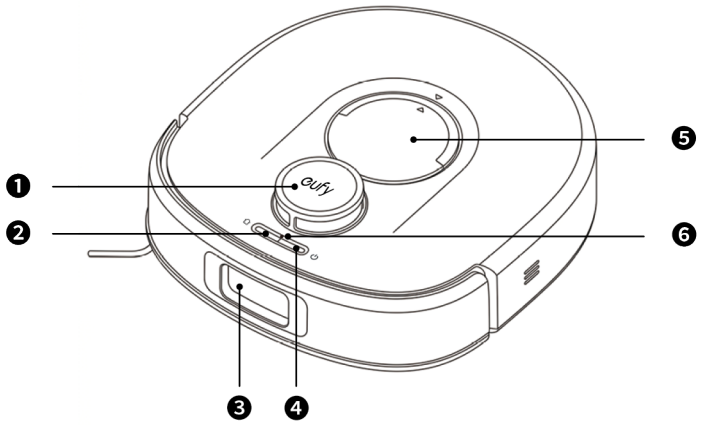

❶ Navigointi LiDAR
❷ Latauspainike
❸ Viivaleasermoduuli
❹ Virtapainike
❺ Pölysäiliön kansi
❻ Palautuspainike

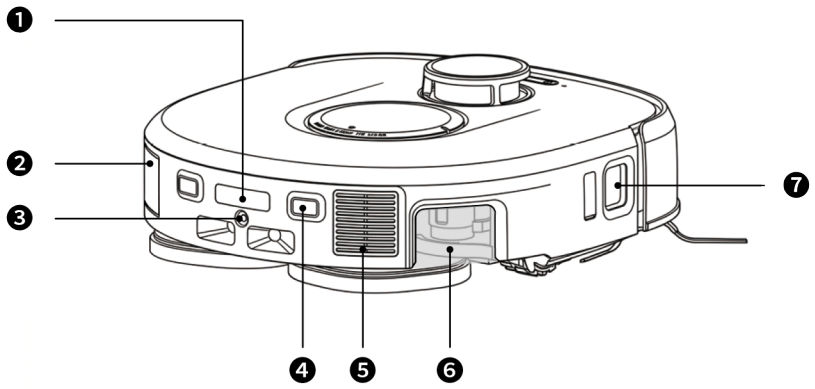

❶ Infrapuna-latausanturi

❷ Pölynsiirtokanava

❸ Veden täyttöaukko **(vain robotti-imurille Omni C30 Edge)**

❹ Latauskontaktit (×2)

❺ Ilmanpoistoaukko

❻ Mopin jatkeaukko **(vain robotti-imurille Omni C30 Edge)**

❼ Reuna-anturi

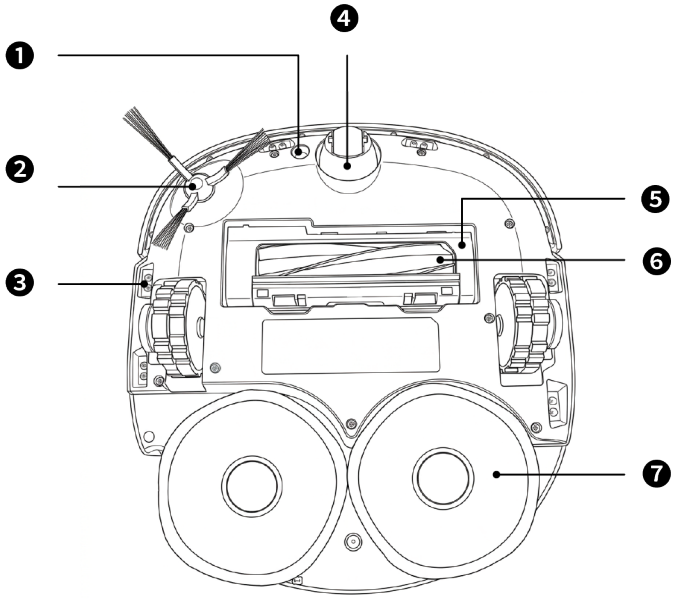

❶ Ultraäänianturi

❷ Sivuharja

❸ Putoamisanturi (×6)

❹ Kääntöpyörä

❺ Harjansuojus

❻ Rullaharja

❼ Moppipatjat (×2)

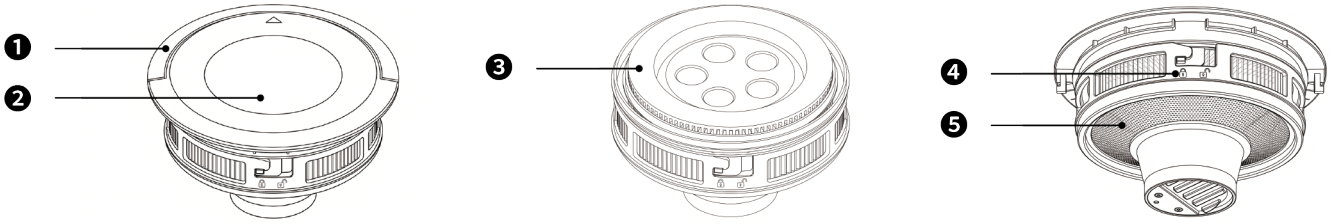

❶ Pölysäiliön kahva

❷ Pölysäiliön kansi

❸ Vaihtosuodatin

❹ Pölysäiliön kohdistusmerkit
- Pölysäiliön kansissa ja Syklonikartiolla on kolme kohdistusmerkkiä (punainen, valkoinen ja sininen) — aseta pidikkeet samaan väriin lukitaksesi ne paikoilleen.

❺ Metallisuodatin

Omni-asema

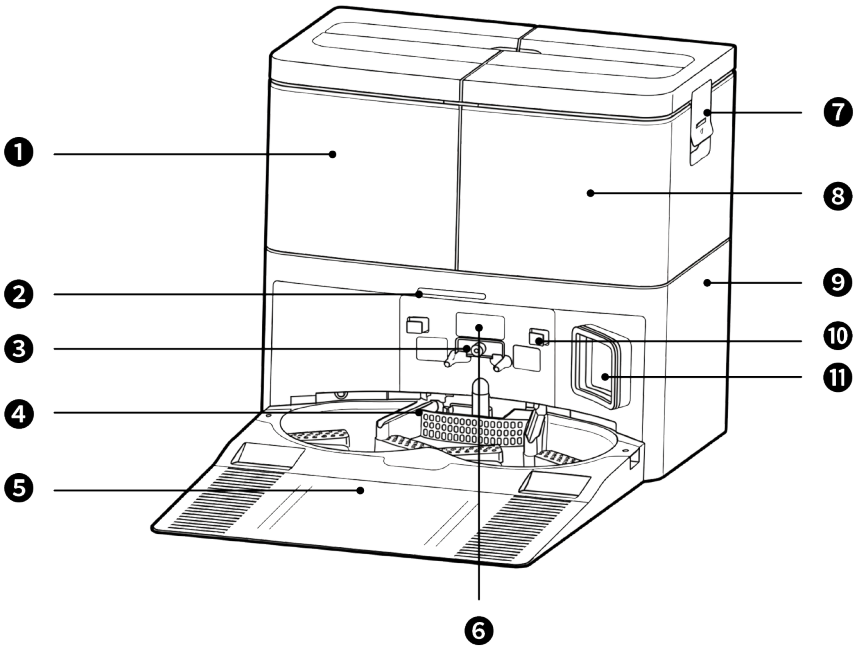

1. Likavesisäiliö
2. LED-ilmaisin
3. Veden täyttöaukko **(vain Robot Vacuum Omni C30 Edge -mallille)**
4. Mopin puhdistusalusta
5. Irrotettava alusta
6. Infrapuna-latausanturit (×3)
7. Puhdasvesisäiliön lukko
8. Puhdasvesisäiliö
9. Pölypussin lokero
10. Latauskontaktit (×2)
11. Pölynsiirtokanava

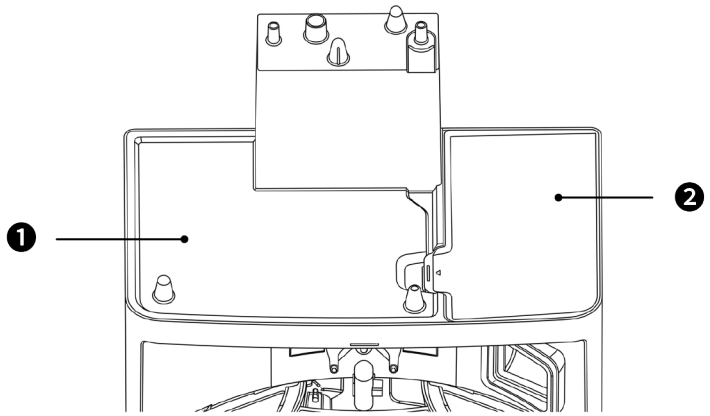

1. Vesisäiliön alusta
2. Pölypussin lokeron kansi

1.3 Painikkeet

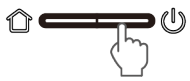	• Pitkä painallus (3 s): Virta päälle tai pois • Lyhyt painallus: Keskeytä / jatka nykyistä tehtävää työn aikana
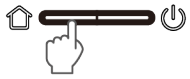	• Paina kerran: Keskeytä puhdistus • Paina uudelleen: Palauta RoboVac Omni-asemalle
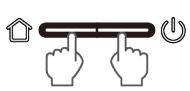	• Paina pitkään samanaikaisesti (3 s): Nollaa Wi-Fi-yhteys • Paina pitkään samanaikaisesti (10 s): Palauta tehdasasetuksiin

1.4 LED-ilmoitukset

RoboVac LED:

LED-ilmoitus	Kuvaus	Tila
	Vilkkuu valkoisena	Käynnissä
	Palaa tasaisesti valkoisena	Toimii normaalisti
	Vilkkuu punaisena	Akun vähissä
	Palaa tasaisesti punaisena	• Akun vähissä • Virhe (katso ratkaisu sovelluksen ohjeista)

Omni-aseman LED:

LED-ilmoitus	Kuvaus	Tila
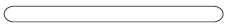	Palaa valkoisena	Käynnissä
	Palaa tasaisesti valkoisena	Toimii normaalisti
	Vilkkuu valkoisena	Pölynkeräys / Mopin puhdistus
	Palaa tasaisesti punaisena	Virhe (katso ratkaisu sovelluksen ohjeista)
	Pois päältä	Virta katkaistu

2. Valmistele Omni C30 Edge / C30

2.1 Aseta Omni-asema

1. Asenna irrotettava alusta painamalla molemmilta puolilta tiukasti alas.

RoboVac ei ehkä kykene palaamaan Omni-asemaan, jos irrotettavaa alustaa ei ole asennettu oikein.

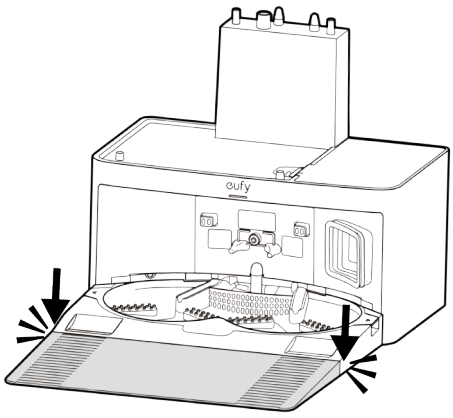

2. Asenna puhdasvesisäiliö ja likavesisäiliö Omni-asemaan.

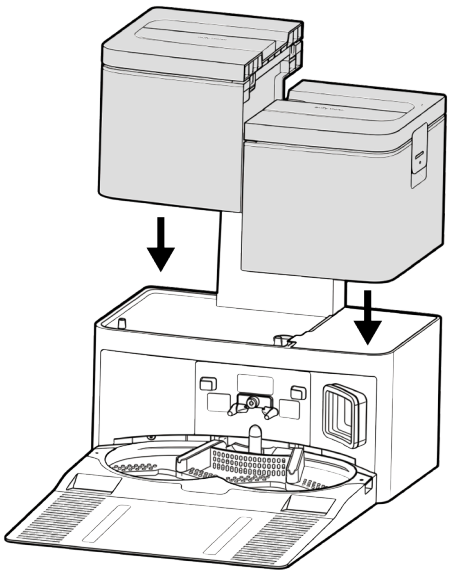

3. Aseta Omni-asema paikkaan, jossa on vahva Wi-Fi-signaali ja johon RoboVac pääsee helposti. Varmista edessä vähintään **1.5 m (4.9 ft)** tilaa ja molemmilla puolilla **0.5 m (1.6 ft)** tilaa, kovan, avoimen lattian päälle. Aseta se seinää vasten kovalle, tasaiselle pinnalle.

   ⚠ Älä sijoita Omni-asemaa portaikkoihin, käytäville tai muihin alueisiin, joissa ei ole riittävästi ympäröivää tilaa. RoboVac saattaa pudota ja aiheuttaa vaurioita tai toimintahäiriön.

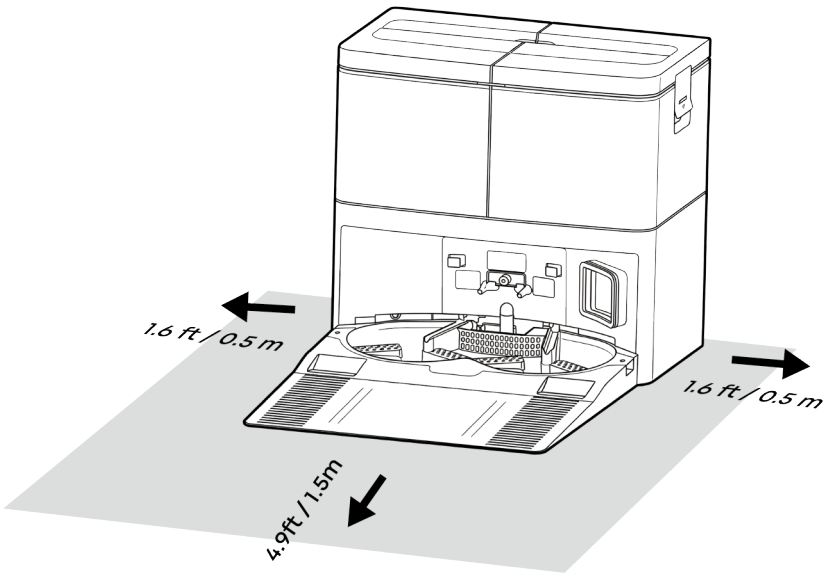

4. Kytke virtajohto Omni-asemaan ja pistorasiaan.

   Kun Omni-asema on kytketty AC-virtaan, LED-merkkivalo palaa valkoisena. Merkkivalo muuttuu punaiseksi, jos puhdasvesisäiliö on tyhjä tai jokin säiliö ei ole kunnolla paikoillaan.

Pidä Omni-asema aina kytkettynä varmistaaksesi, että RoboVac voi onnistuneesti palata siihen latausta, mopin puhdistusta ja pölyn tyhjennystä varten.

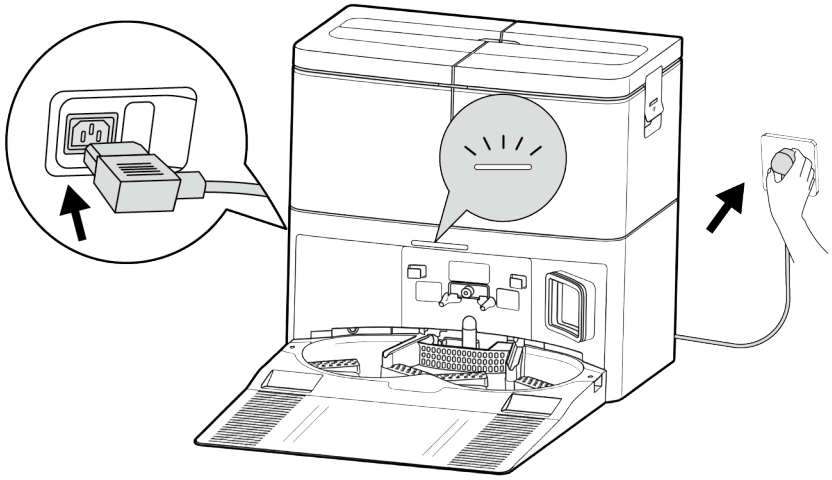

5. Ota puhdasvesisäiliö ulos. Avaa korkki ja lisää puhdasta vettä, kunnes se saavuttaa MAX-vesiviivan.

- Älä lisää säiliöön kuumaa vettä, koska se voi lyhentää sen käyttöikää.
- Älä lisää kolmannen osapuolen lattianpesuainetta tai kemikaaleja, jotka voivat aiheuttaa tukoksia tai korroosiota.

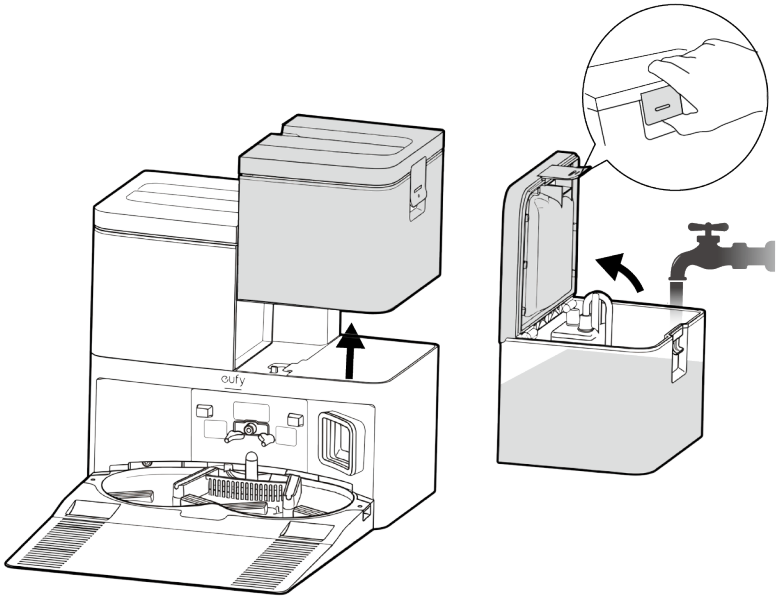

6. Sulje puhdasvesisäiliön korkki, kunnes lukko naksahtaa paikoilleen, ja asenna sitten puhdasvesisäiliö takaisin Omni-asemaan.

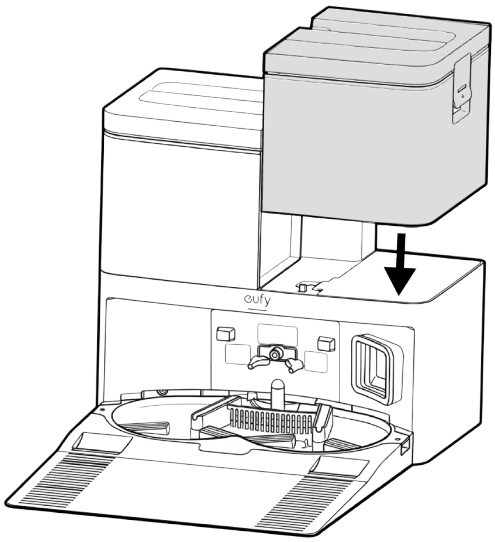

2.2 Lataa RoboVac

1. Poista vaahtolohko RoboVac -laitteesta.

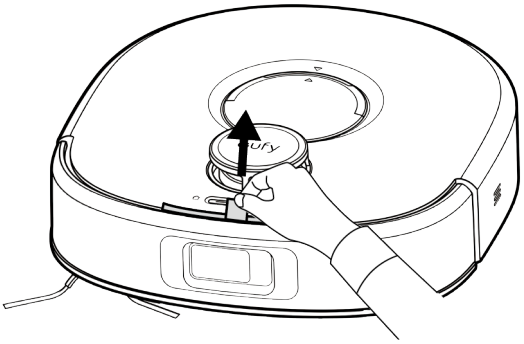

2. Kiinnitä RoboVac Omni-asemaan. RoboVac käynnistyy ja alkaa ladata automaattisesti.

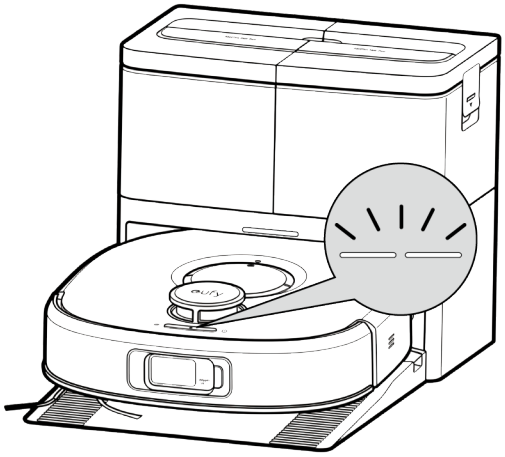

2.3 Lataa eufy-sovellus

Ennen aloittamista varmista:
- Älypuhelimessasi on iOS 13.0 tai uudempi versiota, tai Android 8.0 tai uudempi.
- Wi-Fi-reitittimesi lähettää 2.4 GHz -signaalia.

1. Lataa sovellus lataamalla App Store (iOS) tai Google Play (Android).
2. Avaa sovellus, luo uusi tili tai kirjaudu sisään omaan eufy-tiliisi.

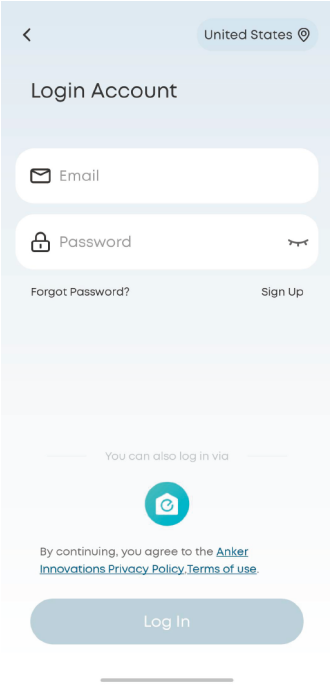

3. Napauta **+** > **Lisää laite** > **Puhdistus** > **Robot Vacuum-C -sarja** > **Omni C30 Edge / C30**.

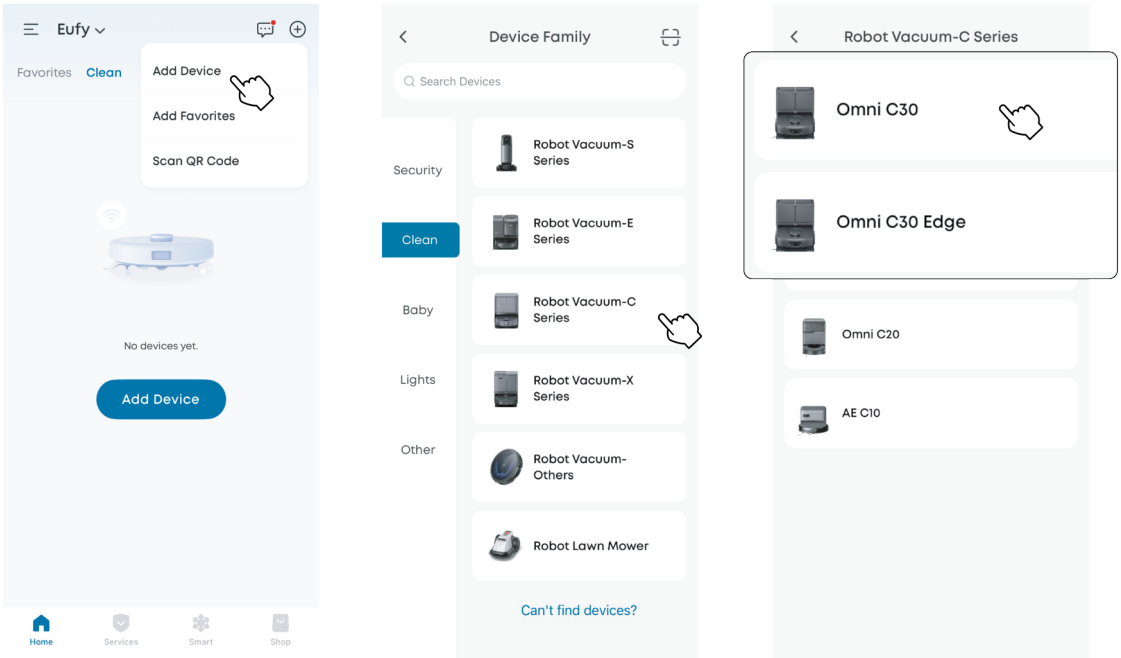

4. Seuraa sovelluksen ohjeita muodostaaksesi Wi-Fi-yhteyden.

2.4 Nollaa Wi-Fi-yhteys

Jos kohtaat ongelmia, kun yhdistät RoboVac laitteesi eufy-sovellukseen, yritä nollata Wi-Fi-yhteys.
Paina ja pidä sekä Virta- että Palauta-painiketta samanaikaisesti 3 sekunnin ajan, kunnes kuulet äänikehotuksen.

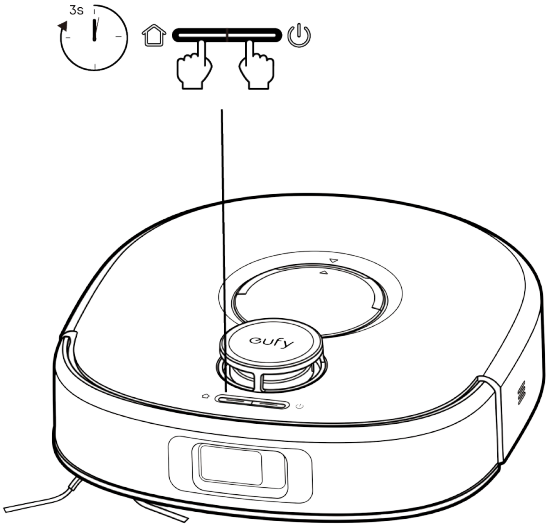

RoboVac LED-ilmaisimet vilkkuvat nopeasti valkoisina. Seuraa sitten sovelluksen ohjeita asettaaksesi Wi-Fi-yhteyden uudelleen.

3. Käyttöohjeet Omni C30 Edge / C30:lle

Kaikki tässä osiossa esitetyt käyttöliittymäkuvat ovat vain havainnollistavia, ja ne voivat muuttua ohjelmistopäivitysten myötä. Viittaa tarkimpaan tietoon sovelluksen nykyiseen käyttöliittymään.

3.1 Tärkeitä vinkkejä ennen käyttöä

- Poista virtajohdot ja pienet esineet (sukat/lelut/tossut/pyyhkeet/vaa'at jne.) lattiasta, jotka voivat kietoutua RoboVac ympärille.
- Taita mattojen hapsutetut reunat alle estääksesi sotkeutumisen RoboVac kanssa. Vältä korkeapohjaisten mattojen tai mattojen, jotka ovat paksumpia kuin 0.98 in / 25 mm, puhdistamista, sillä ne saattavat aiheuttaa RoboVac -yksikön toimintahäiriön.
- Ennen kartoitusta on suositeltavaa sijoittaa fyysisiä esteitä takkojen eteen ja tietyille alueille (esim.

ilmanvaihtoaukot), jotka voivat vahingoittaa robottia, jos se menee niihin. Tulevaa käyttöä varten määritä virtuaaliset rajat eufy-sovellukseen estääksesi robotin putoamisen portaita alas.

- Vältä imuroimasta suuria määriä vettä, sillä se voi vahingoittaa laitetta.
- Älä käytä RoboVac laitetta lattiapinnoilla, joissa on seisovaa vettä, märissä tiloissa kuten kylpyhuoneissa tai pyykinhuoneissa, tai lattioilla, jotka ovat olleet voimakkaasti tulvivia. RoboVac on suunniteltu ainoastaan rutiininomaiseen kevyesti kosteaan moppaamiseen kovilla lattiapinnoilla; pitkäaikainen altistuminen liialliselle kosteudelle voi vahingoittaa laitetta.
- Älä upota Robovac tai Omni Station veteen tai mihinkään muuhun nesteeseen. Älä huuhtele Robovac tai Omni Station pääyksikköä juoksevalla vedellä. Vain luvussa 7 luetellut irrotettavat osat ovat pestävissä. Veden pääsy sisäosiin voi aiheuttaa sähkövaurioita ja mitätöidä takuun.
- RoboVac saattaa kiivetä esineiden päälle, jotka ovat alle 0.79 in / 20 mm korkeita. Poista nämä esineet, jos mahdollista.
- Antiputoamisensorit estävät RoboVac -laitteen kaatumisen portaisiin ja jyrkkiin pudotuksiin useimmissa tapauksissa. Anturit ovat vähemmän tehokkaita, jos ne ovat likaiset tai käytössä matolla / heijastavilla pinnoilla. Aseta fyysisiä esteitä tai määritä Kieltoalue estämään alueet, joille RoboVac saattaa pudota.
- Jos havaitset epänormaalin palaneen hajun, kipinöintiäänen, epätavallisen kovan melun tai imutehon heikkenemisen, lopeta laitteen käyttö välittömästi ja tarkista huoltoaikataulu suorittaaksesi tarvittavat huoltotoimet.
- Älä käytä RoboVac märillä tai veden kyllästämillä pinnoilla, sillä se voi aiheuttaa vaaraa.
- Älä lisää lattiapuhdistusaineita, kemikaaleja, syövyttäviä happoja, desinfiointiaineita tai muita lisäaineita vesitankkiin, sillä ne voivat tukkia vesireitit ja vahingoittaa tuotetta.

3.2 Kartoitus

Tämä ominaisuus on suunniteltu auttamaan RoboVac -n tehokasta oppimista kotisi pohjarakenteesta, mikä varmistaa perusteellisen ja systemaattisen puhdistuksen. Luomalla yksityiskohtaisen pohjakartan RoboVac voi navigoida ja puhdistaa tarkasti.

Maksimoidaksesi kartoitusprosessin tehokkuuden ja tarkkuuden, noudata seuraavia vaiheita:

- **Avaa kaikki ovet:** Varmista, että kaikki siivousalueen ovet ovat auki. Tämä sallii robotin päästä jokaiseen huoneeseen ja kartoittaa ne saumattomasti.
- **Sulje pois rajoitetut alueet:** Jos on olemassa erityisiä alueita, joihin et halua robotin menevän, käytä fyysisiä esteitä estääksesi pääsyn näihin kohtiin. Tämä voi parantaa kartoituksen tarkkuutta ja estää robotin pääsyn ei-toivottuihin tiloihin. Kun kartoitus on valmis, voit poistaa fyysiset esteet ja määrittää rajoitetut alueet estämään robotin pääsyn näille alueille.
- **Poista esteet:** Poista kaikki esineet, kuten lelut, kaapelit, pienet huonekalut tai hapsulliset matot, jotka saattavat tukkia kulun tai takertua sen harjoihin. Tämä auttaa RoboVac liikkumaan vapaasti ja kartoittamaan alueen ilman keskeytyksiä.
- **Älä siirrä latausaseman paikkaa:** Kun pohjapiirros on luotu, vältä latausaseman siirtämistä. RoboVac käyttää latausasemaa viitekohtana navigoinnissa ja kartoituksessa. Sen siirtäminen voi häiritä pohjakartan tarkkuutta.

Aloittaaksesi kartoitusprosessin napauta **Kartoitus** sovelluksessa.

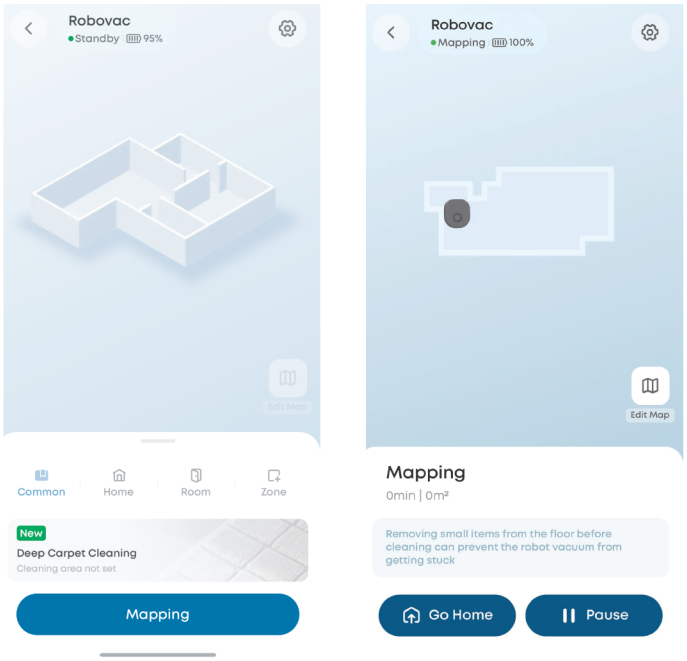

3.3 Kieltoalueen määrittäminen

eufy-sovelluksessa napauta **Muokkaa karttaa** > **Kieltoalue** > **Lisää** määrittääksesi "Kieltoalue" rajoitetuksi alueeksi, jolloin fyysisiä esteitä (mukaan lukien rajausnauhat) ei tarvita.

Tämä ominaisuus on suunniteltu ainoastaan siivousalueiden jakamiseen, ei vaarallisten alueiden eristämiseen.

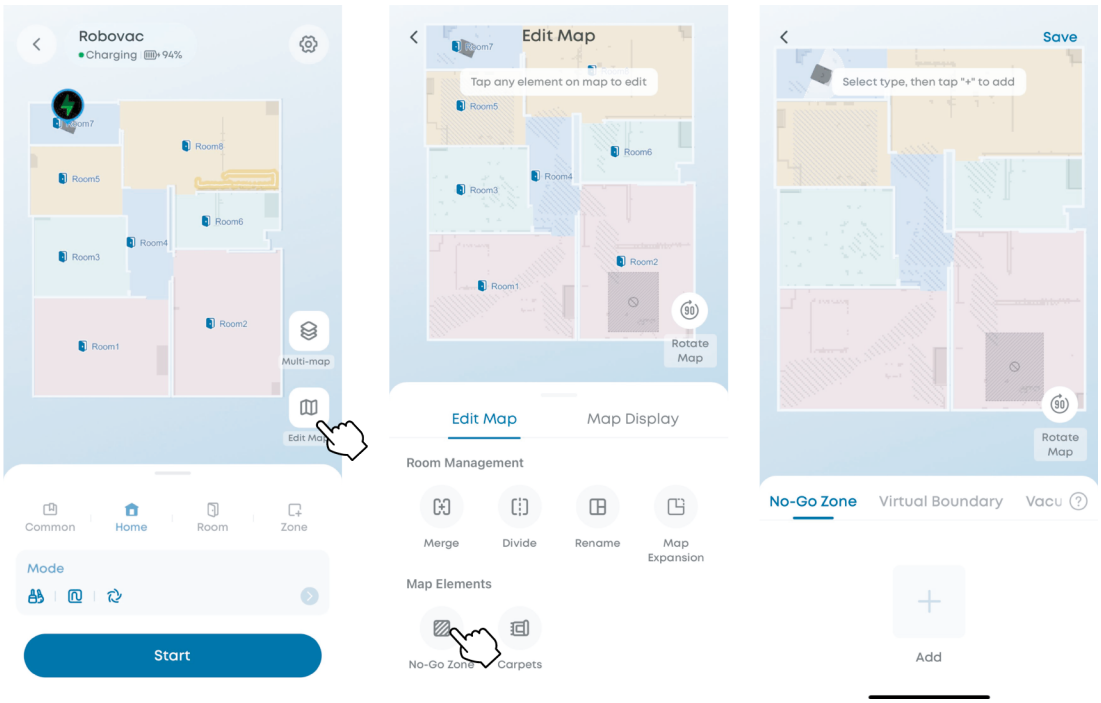

3.4 Aikataulutettu siivous

Napauta ⚙ kuvaketta oikeassa yläkulmassa ja valitse **Aikataulut**.
Tällä sivulla voit ajoittaa RoboVac aloittamaan puhdistuksen tiettynä ajankohtana.

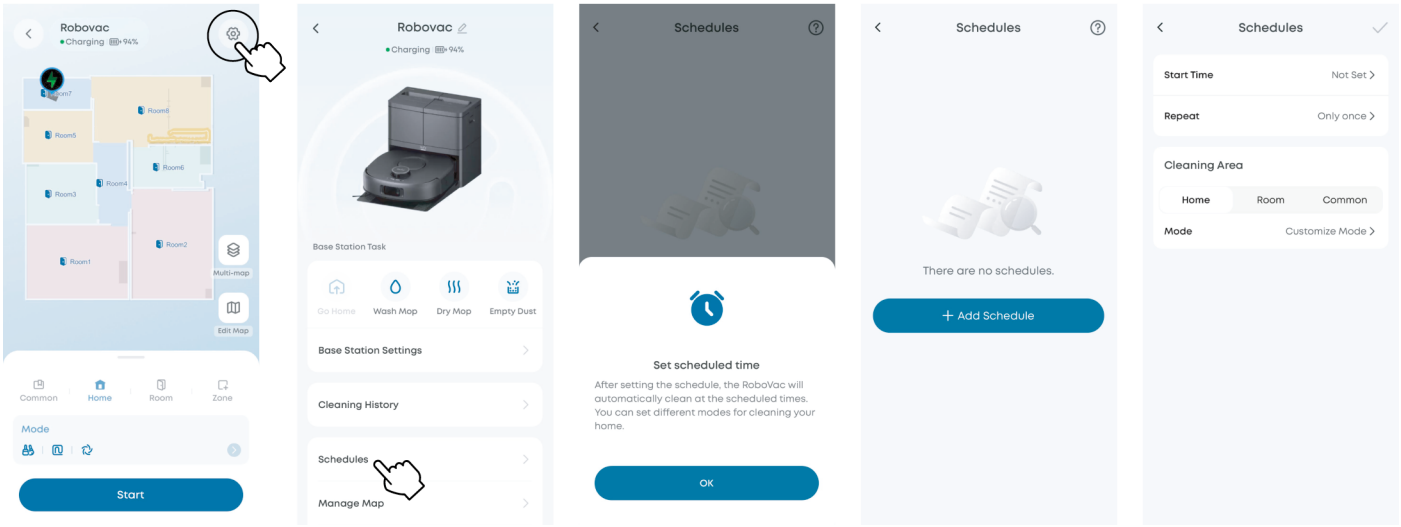

- Voit asettaa ajan ja mukauttaa siivousaikatauluja sunnuntaista lauantaihin eufy-sovelluksessa. Tämä toiminto on saatavilla vain sovelluksessa.
- Älä häiritse -jakson aikana RoboVac pysyy äänettömänä; automaattinen pölynpoisto, äänitiedotteet ja aikataulutettu siivous ovat pois käytöstä.

3.5 Valitse siivoustila

Voit käynnistää / keskeyttää siivouksen tai valita halutun siivoustilan eufy-sovelluksen kautta. Jokaisessa tilassa voit lisäksi mukauttaa siivouksen intensiteettiä, imutehoa ja muita asetuksia.

RoboVac C30 Edge sisältää sisäänrakennetun puhtaan veden säiliön, joka täyttää moppia käytön aikana, mahdollistaen jatkuvan vesitason säädön 1%:sta 100%:iin eufy-sovellussa. Tämä ominaisuus on saatavilla **RoboVac C30 Edge** vain.

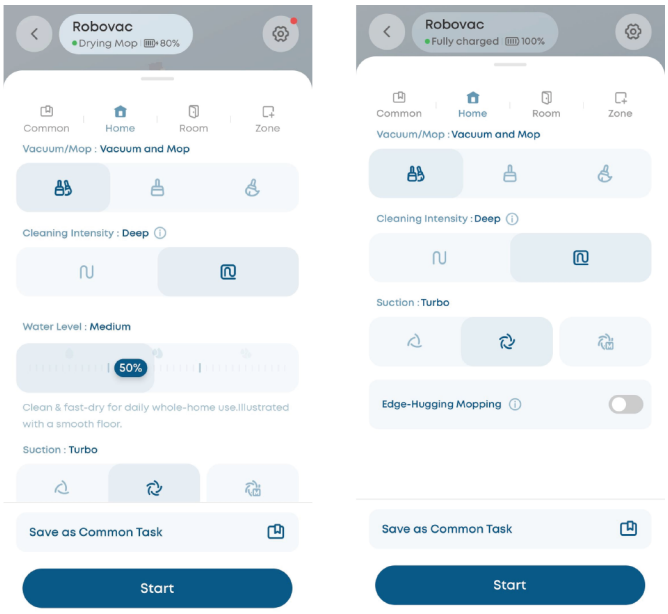

C30 Edge C30

3.5.1 Kotisiivoustila

Napauta **Käynnistä** eufy-sovelluksessa ottaaksesi käyttöön Home Cleaning -tilan.

Käynnistyksen jälkeen RoboVac poistuu Omni-asemalta ja määrittää automaattisesti siivousreittinsä. Siivouksen päätyttyä RoboVac palaa Omni-asemalle automaattisesti.



Keskeyttääksesi puhdistuksen, napauta **Keskeytä** eufy-sovelluksessa tai paina virtapainiketta RoboVac-issa.

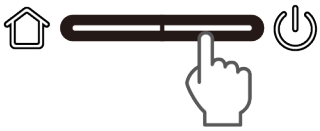

3.5.2 Huonesiivoustila
Tässä tilassa kotisi jaetaan eufy-sovelluksessa automaattisesti useisiin huoneisiin. Voit mukauttaa huoneasetuksia ja valita, mitkä huoneet siivotaan. RoboVac siivoaa vain valitut huoneet ja palaa Omni-asemalle siivouksen jälkeen.

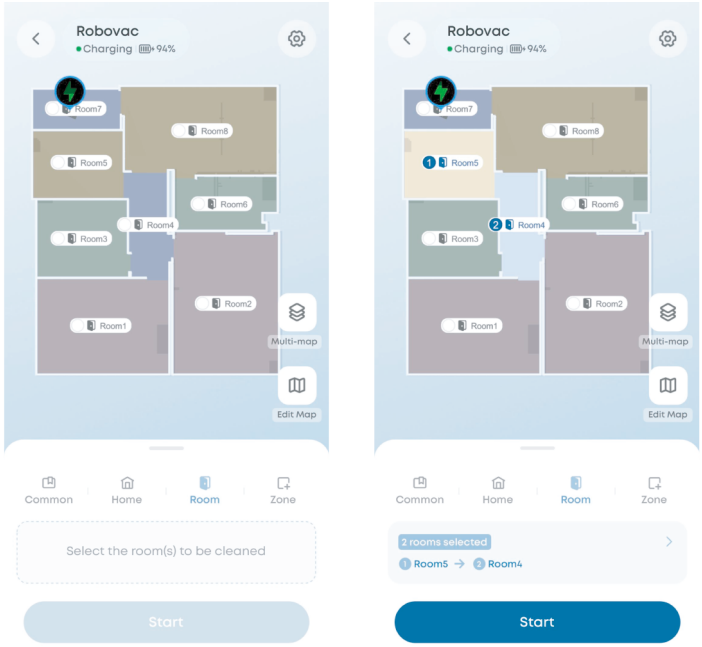

- Ota Room Cleaning -tila käyttöön vasta sen jälkeen, kun RoboVac on luonut kartan.
- On suositeltavaa, että RoboVac lähtee Omni-asemalta aloittaakseen Room Cleaning -siivouksen.

3.5.3 Alueen siivoustila

Tässä tilassa voit määrittää siivousalueen ja mukauttaa sen kokoa eufy-sovelluksessa. RoboVac siivoaa vain valitun alueen.

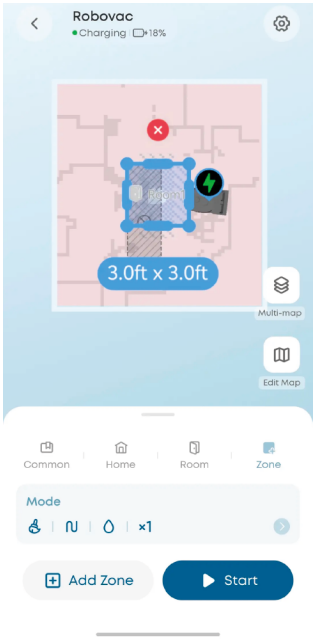

4. Moppausjärjestelmän käyttäminen

1. Aloita siivous. RoboVac imuroi ja moppailee automaattisesti.

2. Estääksesi moppipatjojen hajuhaittoja, ota kuivaustoiminto käyttöön jokaisen moppauskerran jälkeen. Suositellaan voimakkaasti käyttää **Standard Drying** joka kerta optimaalisen kuivaustuloksen ja epämiellyttävien hajujen vähentämiseksi.

3. Tyhjennä ja puhdista likavesisäiliö säännöllisesti homeen tai epämiellyttävien hajujen estämiseksi. Ohjeet likavesisäiliön puhdistukseen löytyvät kohdasta "**Puhdistus ja huolto**".

5. RoboVac -käyttö Matter-, Alexa-, Siri- ja Google Assistant -yhteensopivien laitteiden kanssa

Matter-, Alexa-, Siri- ja Google Assistant -yhteensopivuuden ansiosta RoboVac on puhekäskyn päässä ja pystyy siivoamaan kotisi joka kulman.

Ennen aloittamista varmista:

- RoboVac on liitetty Omni-asemaan varmistaaksesi, että virtaa on riittävästi.
- RoboVac on yhdistetty eufy-sovellukseen.
- Ohjaa RoboVac Siri avulla: varmista, että sinulla on iPhone tai iPad, jossa on uudempi versio iOS:stä.

Ohjaa RoboVac käyttämällä Matter-, Alexa-, Siri- tai Google Assistant -palveluja:

1. Napauta eufy-sovelluksen pääliittymän vasenta yläkulmaa, etsi sitten **Third Party Services** pudotusvalikosta.
2. Seuraa näytön ohjeita asennuksen loppuun saattamiseksi.

6. Lapsilukon kytkeminen / poistaminen käytöstä

Ota lapsilukko käyttöön eufy-sovelluksessa napauttamalla oikeassa yläkulmassa olevaa kuvaketta oikeassa yläkulmassa, valitse sitten **More Settings** > **Lapsilukko**.

Kun lapsilukko on aktivoitu, kaikki painikkeet lukittuvat estääkseen lapsia vahingoittamasta laitetta tai loukkaantumasta vahingossa.

Verkkoasetuksiin ja tehdasasetusten palautukseen lapsilukolla ei ole vaikutusta.

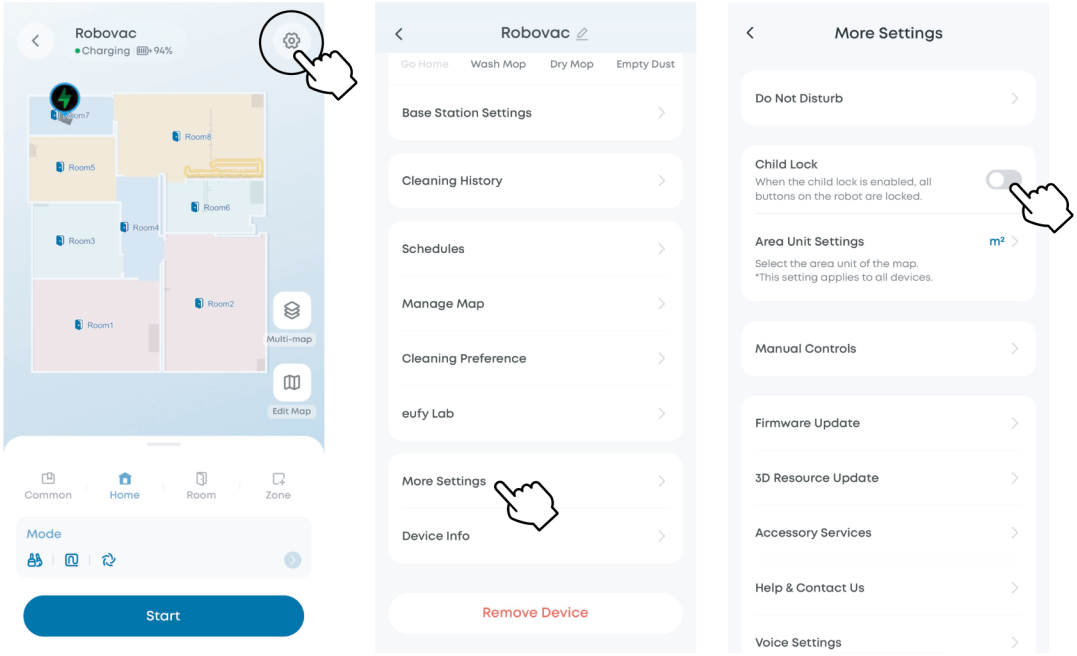

7. Puhdistus ja huolto

Ennen puhdistusta ja huoltoa sammuta laite ja irrota virtalähde. Muut huoltotoimenpiteet tulee suorittaa valtuutetun huoltoliikkeen toimesta.

Parhaan suorituskyvyn saavuttamiseksi noudata alla olevia ohjeita Omni C30 Edge / C30 -laitteen säännölliseen puhdistukseen ja huoltoon. Puhdistus- ja vaihtoväli riippuu käyttötottumuksistasi.

Älä suihkuta äläkä kaada vettä, puhdistusaineita tai mitään nesteitä Robovac:in, Omni-aseman, virtajohdon tai latauskontaktien päälle. Käytä ulkopuolen pyyhkimiseen vain hieman kosteaa (lähes kuivaa) pehmeää liinaa ja varmista, ettei kosteutta pääse mihinkään aukkoihin.

Suositeltu puhdistus- ja vaihtoväli

Moduuli	Komponentti	Puhdistusväli	Vaihtoväli
RoboVac	Pölysäiliö	Joka 3 kuukausi	—
	Rullaharja	Joka 3 kuukausi	Joka 1 vuoden välein
	Harjansuojus	Joka 3 kuukausi	Joka 1 vuoden välein
	Moppipatjat	—	Joka 1 vuoden välein
	Sivuharja	Joka 3 kuukausi	Joka 3 kuukausi
	Metallisuodatin	Joka 3 kuukausi	—
	Korkeatehoinen suodatin	Joka 1 vuoden välein	Joka 1 vuoden välein
	Anturit	Puhdista olosuhteiden mukaan	—
	Latauskontaktit	Puhdista olosuhteiden mukaan	—
	Kääntöpyörä	Puhdista olosuhteiden mukaan	—
Omni-asema	Puhdasvesisäiliö	—	—
	Likavesisäiliö	Puhdista olosuhteiden mukaan	—
	Pölypussi	Joka 2/3 kuukautta	Vaihda tarvittaessa
	Mopin puhdistusalusta	Joka 2/3 kuukautta	—
	Pohja	—	—
	Irrotettava alusta	/	—

7.1 Puhdista Pölysäiliö ja Pölynsiirtokanava

7.1.1 Puhdista Pölysäiliö

❶ Nosta pölysäiliön kahvasta ja vedä ulos Syklonikartio.

❷ Kierrä kansi vastapäivään avataksesi sen, ja ota ulos korkeatehoinen suodatin.

❸ Huuhtele osat huolellisesti vedellä. Käytä tarvittaessa pientä harjaa ja hankaa kevyesti. Anna kuivua kokonaan ennen seuraavaa käyttöä.

❹ Asenna osat takaisin. Varmista, että kolme kohdistusmerkkiä ovat oikein kohdallaan, ja kierrä sitten kiinni.

❺ Pyyhi pölysäiliön sisäpuoli kostealla liinalla, kiinnittäen erityistä huomiota metallisuodattimella oleviin pölyjäämiin.

❻ Aseta syklonikartioyksikkö takaisin RoboVac. Varmista, että yläkannen kohdistusmerkki vastaa osoitinta RoboVac.

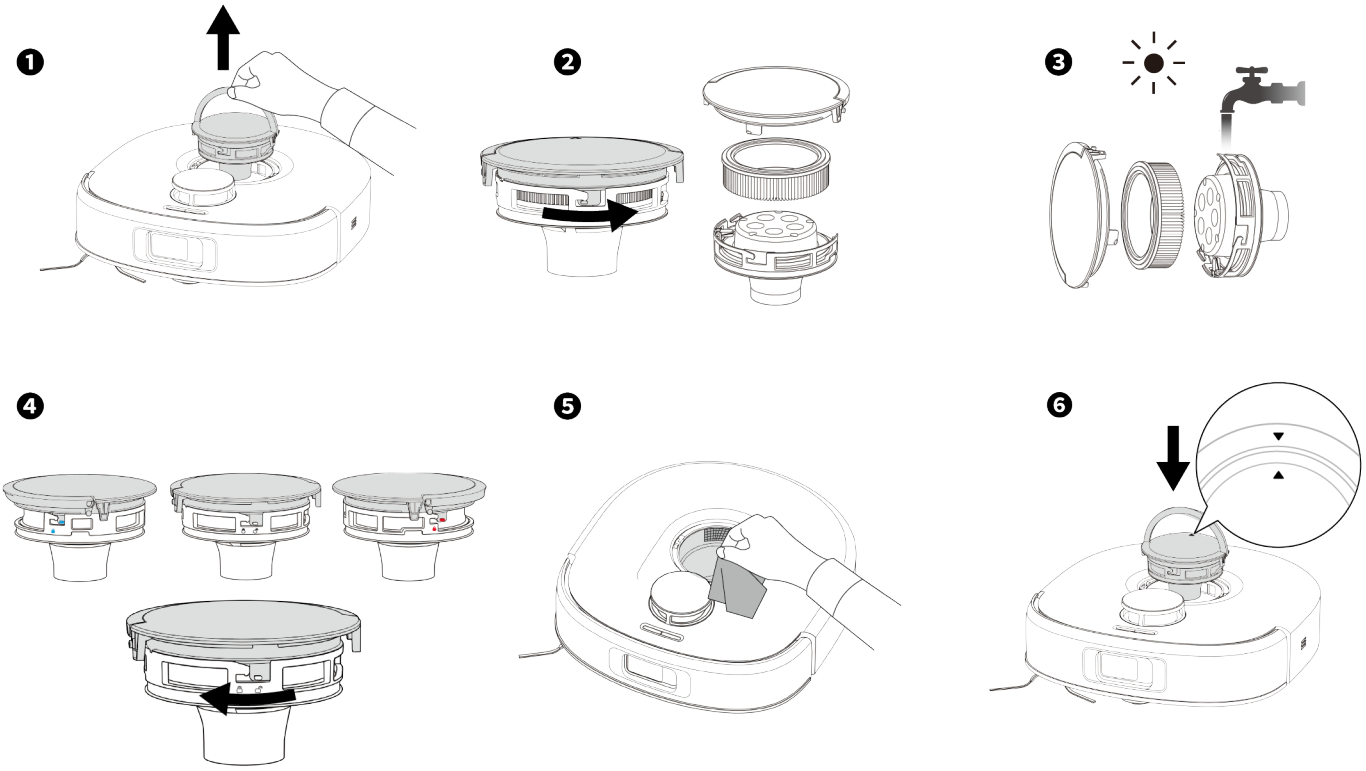

- Älä käytä suodatinta, jos se ei ole täysin kuiva, muuten se voi heikentää puhdistustehoa.
- Älä käytä kuumaa vettä tai mitään pesuainetta suodattimen puhdistamiseen.

7.1.2 Puhdista Pölynsiirtokanava

❶ Paina kannen yläosaa avataksesi sen.

❷ Pyyhi jäljelle jääneet hiukset ja pöly estääksesi tukoksia Pölynsiirtokanavassa.

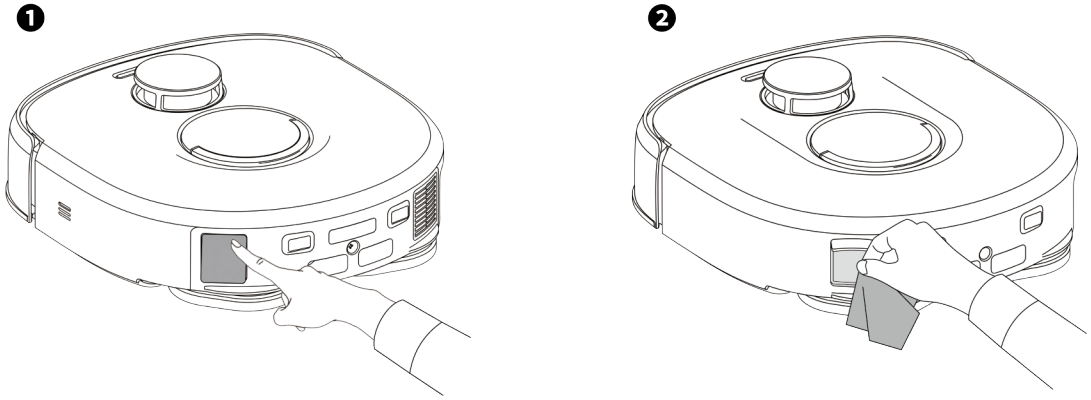

7.2 Vaihda Moppipatjat

❶ Irrota Moppipatjat.

❷ Aseta uudet Moppipatjat ja paina ne tiukasti kiinni.

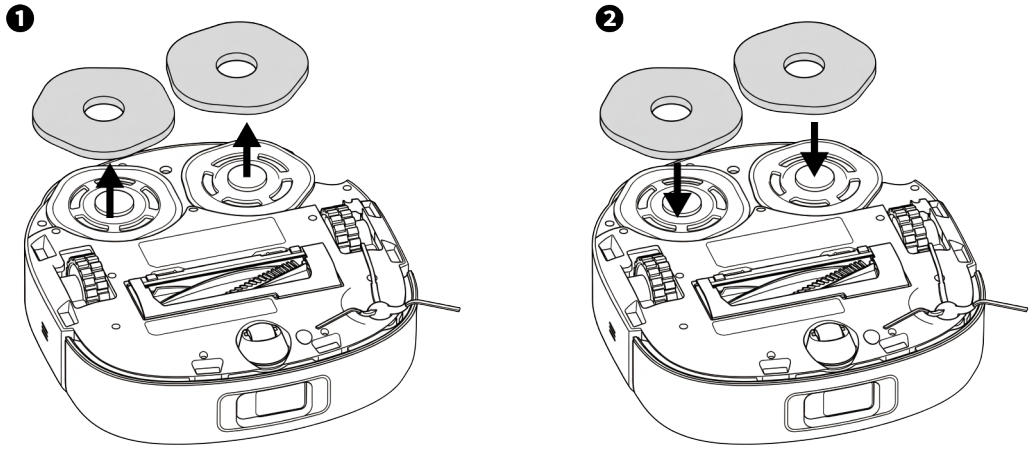

7.3 Puhdista Rullaharja

❶ Paina vapautussalpoja avataksesi Harjansuojus.

❷ Työnnä Rullaharja poispäin Sivuharjasta, nosta sitten varovasti ylös.

❸ Vedä Rullaharja varovasti ulos.

❹ Huuhtele Rullaharja ja Harjansuojus juoksevan veden alla. Anna kuivua kokonaan ennen seuraavaa käyttöä.

❺ Aseta Rullaharja takaisin paikalleen, kunnes se on oikein paikoillaan.

❻ Paina Harjansuojusta alas, kunnes se lukittuu paikalleen.

❶

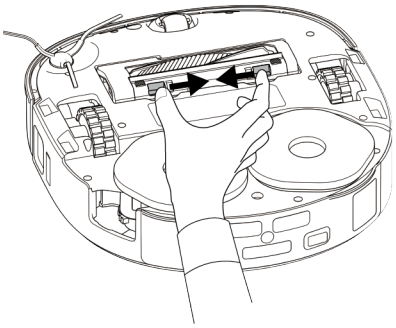

❷

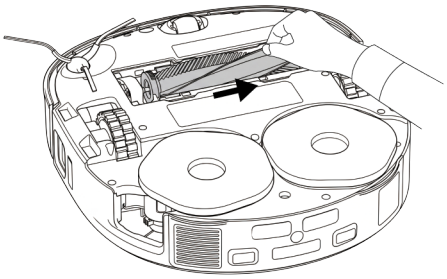

❸

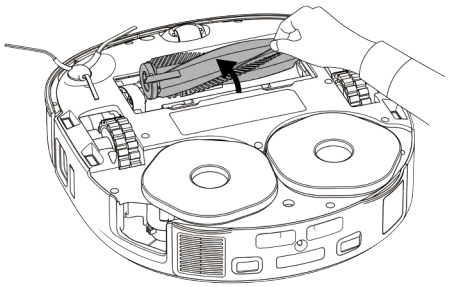

❹

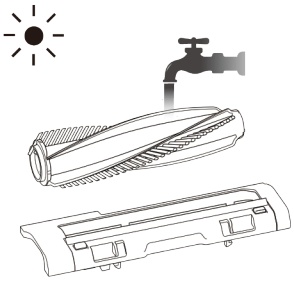

❺

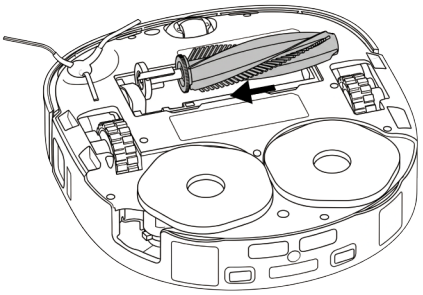

❻

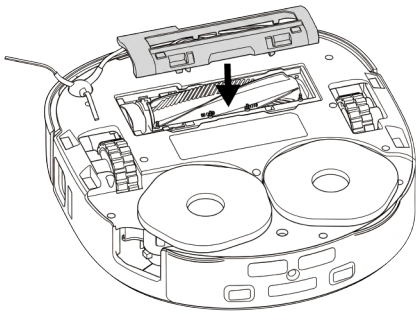

7.4 Puhdista Sivuharja

Ulkopuoliset aineet, kuten hiukset, voivat helposti sotkeutua sivuharjaan, joten on parasta puhdistaa ne säännöllisesti.

❶ Poista sivuharja, ja kiedo varovasti irti sekä vedä pois kaikki hiukset tai aineet, jotka ovat kiinni sivuharjassa.

❷ Puhdista sivuharja vedellä ja anna sen ilma kuivua ennen seuraavaa käyttökertaa.

❸ Asenna sivuharja takaisin RoboVac laitteeseen.

❶

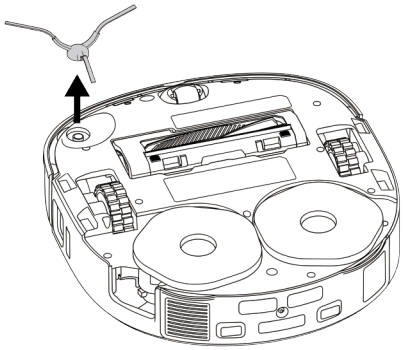

❷

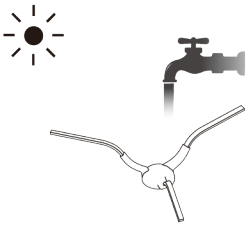

❸

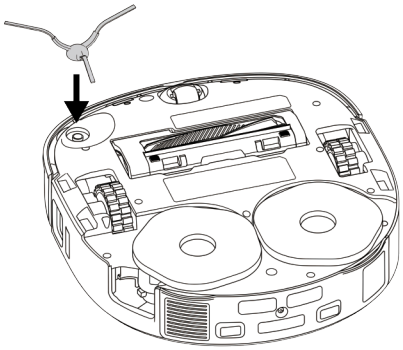

7.5 Puhdista anturit ja latauskontaktit

Parhaan suorituskyvyn ylläpitämiseksi puhdista anturit ja latauskontaktit säännöllisesti.
Pyyhi anturit ja latauskontaktit pehmeällä, kuivalla liinalla.

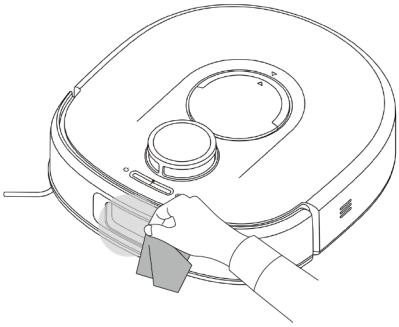

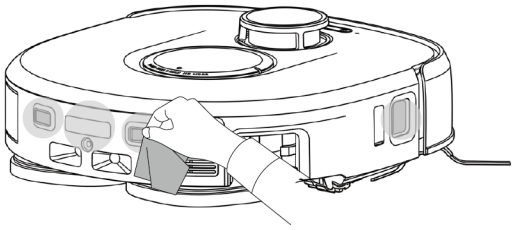

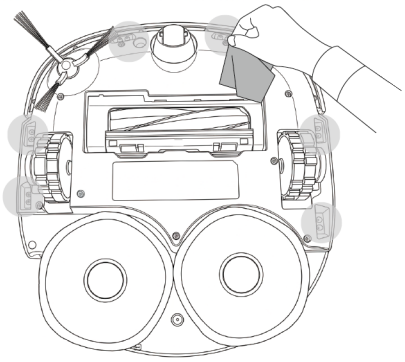

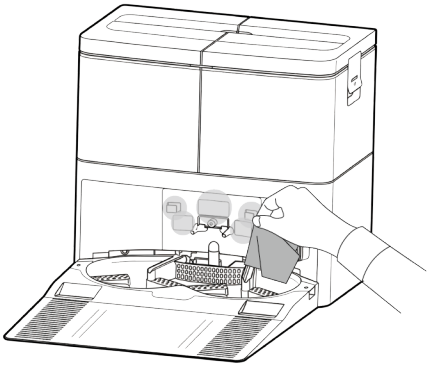

7.6 Puhdista likavesisäiliö

❶ Poista likavesisäiliö Omni-asemasta.

❷ Avaa ja tyhjennä likavesisäiliö.

❸ Huuhtele likavesisäiliö huolellisesti juoksevalla vedellä.

❹ Sulje likavesisäiliön kansi.
* Kuulee "klik"-ää, kun se on varmasti paikallaan.

❺ Asenna likavesisäiliö takaisin Omni-asemaan.

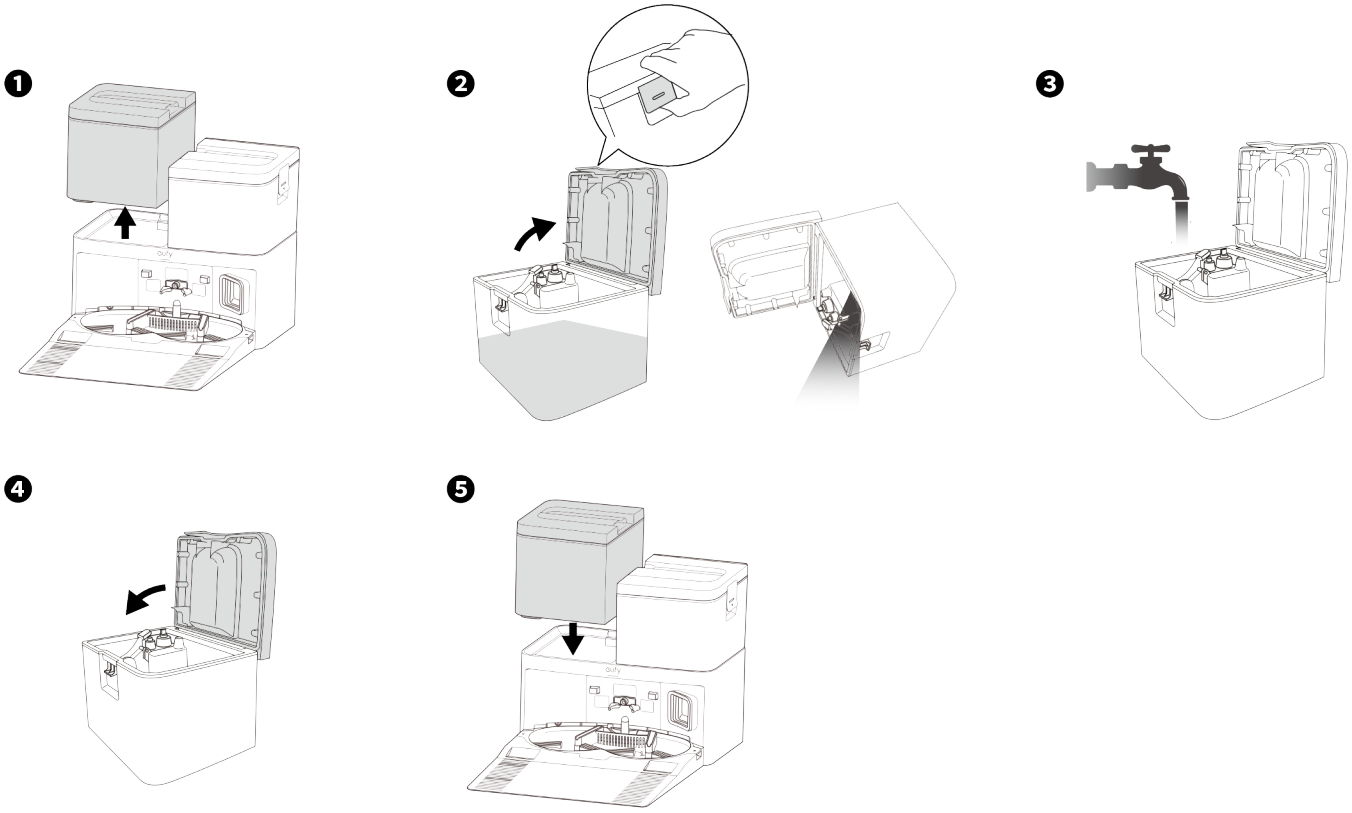

7.7 Vaihda pölypussi

❶ Poista puhdasvesisäiliö ja avaa pölypussin säiliön kansi.

❷ Ota pölypussi ulos.

❸ Asenna uusi pölypussi. Varmista, että pölypussi on täysin työnnetty paikoilleen, ja sulje sitten kansi.

❹ Aseta puhdasvesisäiliö takaisin.

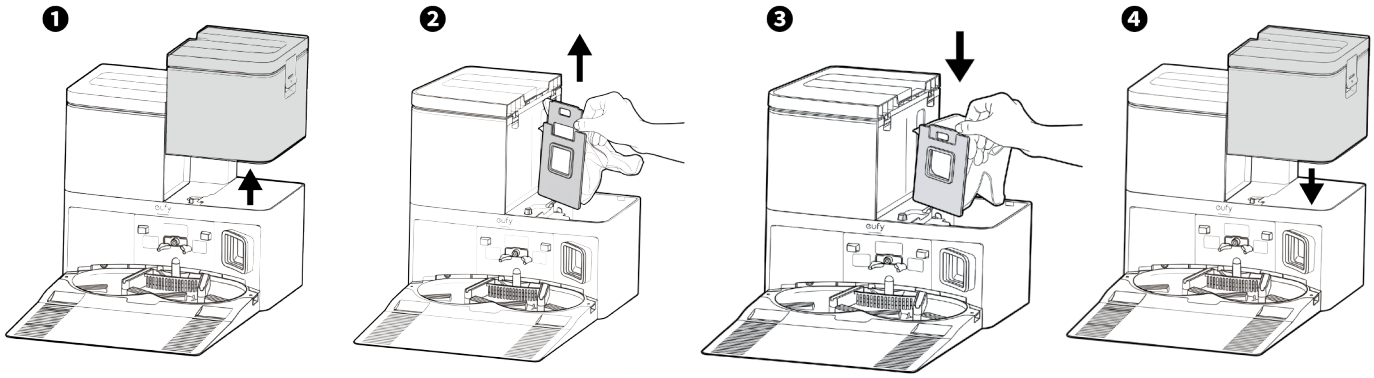

Varmista, että pölypussilokeron kansi on paikoillaan — muuten Automaattinen pölyn tyhjennystoiminto ei toimi.

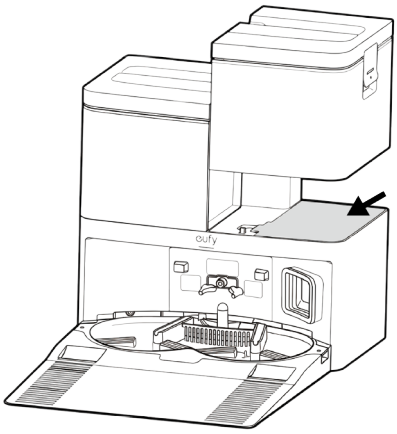

7.8 Puhdista moppien puhdistusalusta

❶ Poista mopin puhdistusalusta Omni-asemasta.

❷ Huuhtele mopin puhdistusalusta huolellisesti vedellä ja puhdista se harjalla. Anna mopin puhdistusalustan ilma kuivua ennen seuraavaa käyttökertaa.

❸ Kallista moppialustaa varovasti sisäänpäin ja kohdista se sisäpuolella oleviin kahteen kiinnikkeeseen.

❹ Paina molemmilta puolilta tukevasti alas kunnes se napsahtaa paikalleen.

*Omni-aseman LED-ilmaisin muuttuu punaisesta valkoiseksi, kun se on onnistuneesti asennettu.

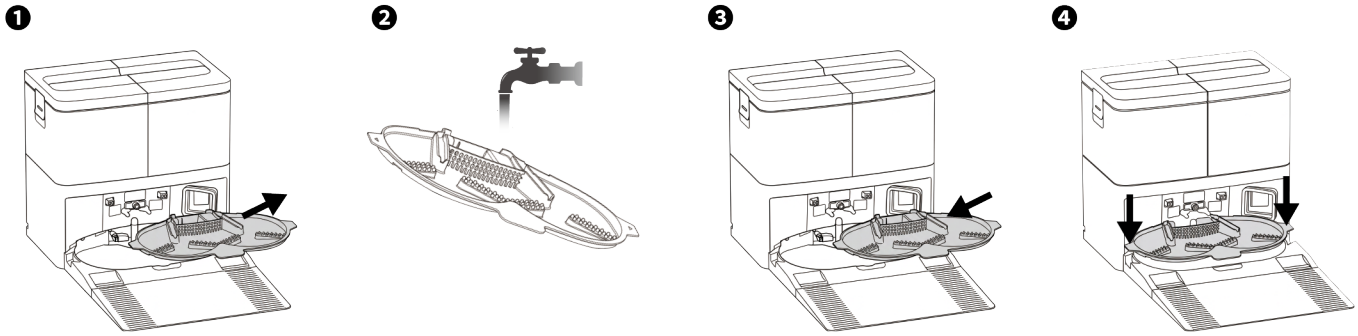

8. Vianetsintä

Kun virhe ilmenee, katso sovelluksen ohjeet ratkaisuja varten.
Jos ongelma jatkuu, ota yhteyttä support@eufy.com saadaksesi apua.

9. Tekniset tiedot

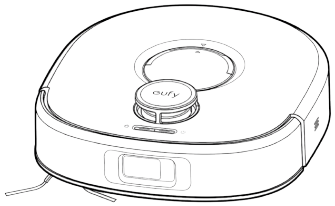	Mallin nimi	T210Q / T210S
	Mitat	357.5*329*114 mm
	Paino	4.9 kg (10.80 lbs)
	Akku	Li-ion 5200 mAh
	Syöttö	20V ⎓ 1.8A
	Latausaika	< 5.5 H
	Vesisäiliö (vain C30 Edge -mallille)	150 mL
	Toimintataajuus	2.4G-kaista (2.4000GHz - 2.4835GHz)
	Vedenkestävyys	Ei luokiteltu. Älä altista nesteille muuta kuin normaalin moppauskäytön aikana.
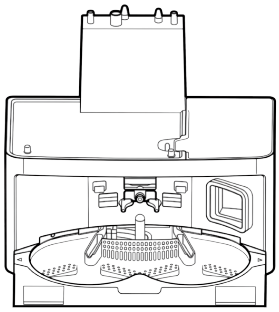	Mallin nimi	T210Q / T210S
	Mitat	500*330*315 mm
	Paino	4.8 kg (10.58 lbs)
	Syöttö	100-240V ~ 50/60 Hz
	Teho	Pölynkeruu: 500 W
	Puhdasvesisäiliö	3L
	Likavesisäiliö	2.5L
	Kertakäyttöisen pölypussin kapasiteetti	2.5L
	Vedenkestävyys	Ei luokiteltu. Älä altista nesteille muuta kuin normaalin moppauskäytön aikana.

Koska jännitteet vaihtelevat eri maissa ja alueilla, suosittelemme ostamaan sijaintiisi soveltuvan laiteversion välttääksesi mahdolliset turvallisuusriskit ja laitevahingot.

10. Asiakaspalvelu

Tuen, UKK-osioiden ja vianmääritysohjeiden osalta:

Verkkosivusto: www.eufy.com/support

Sähköposti: support@eufy.com

11. Muuta tietoa

A. laitteessa ei ole valmiustilaa tai muuta vastaavaa tilaa energiatehokkuusvaatimusten, virranhallintatoiminnon tai langattomien verkkoyhteyksien sammuttamisen mahdollisuuden kannalta;

B. laitteen virrankulutus saattaa olla suurempi kuin muiden näiden toiminnallisten vaatimusten mukaisesti toimivien laitemallien.

1. Virrankulutus valmiustilassa: ≤ 0.5 W
2. Virrankulutus valmiustilassa, kun näyttö on päällä: ≤ 0.8 W
3. Virrankulutus verkkoon kytketyssä valmiustilassa: ≤ 2 W
4. Virranhallinta: ≤ 20 min

Verkon määritysohjeet

Verkon määritysprosessi:

Oletuksena laite määritetään mobiilisovelluksen kautta BLE (Bluetooth Low Energy) -yhteydellä. Jos BLE-

määritys epäonnistuu, sovellukseen ilmestyy painike, jolla voi yrittää toista määritysmenetelmää (AP-tila).

1. BLE (Bluetooth Low Energy) -määritys:

Aktivointiehto:

Aktivoi Bluetooth-verkon määritys painamalla laitteen palautuspainiketta.

Tilan kuvaus:

Kun laite ei ole vielä yhteydessä verkkoon, se ottaa automaattisesti käyttöön BLE-lähetyksen ja aktivoi BLE-palvelut tarjotakseen Bluetooth-pohjaisen verkon määrityksen.

2. AP (Access Point) -määritys:

Aktivointiehto:

Aktivoi AP-verkon määritys painamalla laitteen palautuspainikkeita.

Tilan kuvaus:

Kun laite ei ole vielä yhteydessä verkkoon, se lähettää avoimen (ilman salasanaa) ja näkyvän AP-hotspotin tarjotakseen verkon määrityksen AP-tilan kautta.

Laite tulee:

- Kuuntelemaan verkon määrityspyyntöjä HTTP:n yli TCP-porteissa 8899 ja 8900 sekä TLS:n yli TCP-portissa 9668.

Huomautus:

BLE- ja AP-määritysprosessien aikana varmistakaa, että verkkoympäristönne on vakaa, ja noudattakaa ohjeita asennuksen loppuunsaattamiseksi. Jos kohtaatte ongelmia, voitte painaa palautuspainiketta uudelleen käynnistääksenne määritysprosessin.

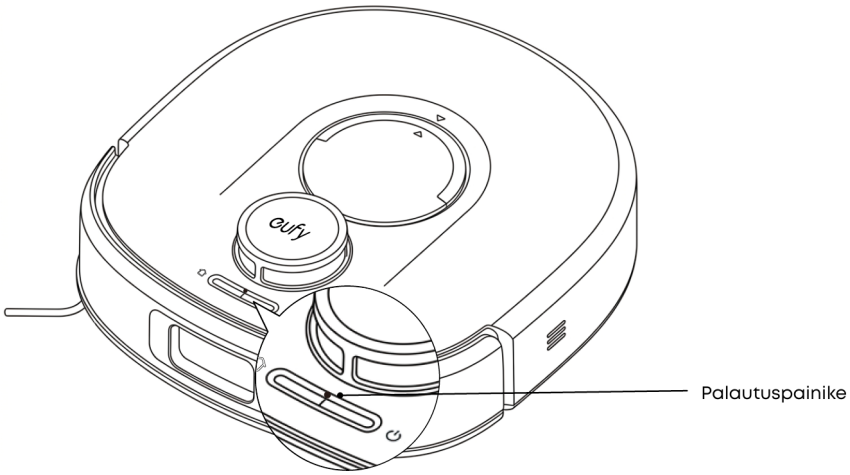

TÄRKEÄT TURVALLISUUSOHJEET

Sähkölaitetta käytettäessä on aina noudatettava perusturvatoimia, mukaan lukien seuraavat:

LUE KAIKKI OHJEET ENNEN LAITTEEN KÄYTTÖÄ

VAROITUS

Palon, sähköiskun tai loukkaantumisen riskin vähentämiseksi:

1. Älä jätä tätä laitetta kytkettynä. Irrota pistoke pistorasiasta, kun laitetta ei käytetä ja ennen huoltoa.
2. Älä käytä leikkikaluna. Tarkka valvonta on tarpeen, kun lapsi käyttää laitetta tai on sen läheisyydessä.
3. Käytä vain tässä käyttöohjeessa kuvatulla tavalla. Käytä vain valmistajan suosittelemaa lisävarustusta.
4. Älä käytä viallisella johdolla tai pistokkeella. Jos laite ei toimi kuten pitäisi, on pudonnut, vahingoittunut, jätetty ulos tai pudonnut veteen, vie se huoltokeskukseen.
5. Älä vedä tai kanna johtoa pitkin, käytä johtoa kahvana, sulje ovi johdon päälle tai vedä johtoa terävien reunojen tai kulmien ympäri. Älä aja laitteen yli johdon. Pidä johto etäällä kuumista pinnoista.
6. Älä irrota pistoketta vetämällä johtoa. Irrota pistoke otteella, älä johdosta.
7. Älä käsittele pistoketta tai laitetta märillä käsillä.
8. Älä työnnä mitään esinettä aukkoihin. Älä käytä laitetta, jos mikä tahansa aukko on tukittu; pidä aukot vapaina pölystä, nukasta, hiuksista ja mistä tahansa, mikä voi vähentää ilmavirtaa.
9. Pidä hiukset, väljät vaatteet, sormet ja kaikki kehonosat poissa aukoista ja liikkuvista osista.
10. Sammuta kaikki säätimet ennen pistokkeen irrottamista.
11. Ole erityisen varovainen portaita puhdistaessa. Jos puhdistusalueella on pudotusta askelman tai

portaiden vuoksi, käytä laitetta varmistaaksesi, että se havaitsee askelman ilman että se putoaa reunalta. Reunalle voi olla tarpeen sijoittaa fyysinen este estämään laitteen putoaminen. Varmista, ettei fyysinen este ole kompastumisvaara.

12. Älä käytä syttyvien tai palavien nesteiden, kuten bensiinin, keräämiseen, äläkä käytä alueilla, joilla tällaisia nesteitä saattaa esiintyä.
13. Älä nosta mitään, mikä palaa tai savuttaa, kuten tupakantumppeja, tulitikkuja tai kuumia tuhkia.
14. Älä käytä ilman pölypussia, puhdasvesisäiliötä tai suodattimia paikallaan.
15. ⌂: Laite on tarkoitettu kotikäyttöön ja sisätiloihin. Älä käytä ulkona tai märillä pinnoilla.
16. Lue kaikki turvallisuusvaroitukset ja ohjeet. Varotoimien ja ohjeiden noudattamatta jättäminen voi aiheuttaa sähköiskun, tulipalon ja/tai vakavan vamman.
17. Estä laitteen tahaton käynnistyminen. Varmista, että kytkin on pois päältä ennen laitteen nostamista tai kantamista. Laitteen kantaminen sormen ollessa kytkimellä tai laitteen energisoiminen kytkimen ollessa päällä voi johtaa onnettomuuksiin.
18. Käytä laitetta vain nimenomaan siihen tarkoitettujen akkupakettien kanssa. Minkä tahansa muun akkupaketin käyttö voi aiheuttaa vammavaaran ja tulipalon.
19. Kun akkupakettia ei käytetä, pidä se poissa muiden metalliesineiden, kuten paperiliittimien, kolikoiden, avainten, naulojen, ruuvien tai muiden pienten metalliesineiden, läheisyydestä, jotka voivat muodostaa yhteyden yhdeltä napalta toiselle. Akun navat rinnakkain lyhentämällä saattaa aiheuttaa palovammoja tai tulipalon.
20. Häiriytyvissä olosuhteissa akkusta saattaa vuotaa nestettä; vältä kosketusta. Jos kosketus sattuu vahingossa, huuhtele vedellä. Jos nestettä joutuu silmiin, hakeudu välittömästi lääkärin hoitoon. Akusta purkautunut neste voi aiheuttaa ärsytystä tai palovammoja.
21. Älä käytä vioittunutta tai muunneltua akkupakettia tai laitetta. Vioittuneet tai muunnellut akut voivat käyttäytyä arvaamattomasti, mikä voi johtaa tulipaloon, räjähdykseen tai loukkaantumisvaaraan.
22. Älä altista akkupakettia tai laitetta tulelle tai liialliselle lämpötilalle. Altistuminen tulelle tai lämpötilalle yli 130°C/266°F voi aiheuttaa räjähdyksen.
23. Noudata kaikkia latausohjeita äläkä lataa laitetta lämpötila-alueen ulkopuolella, joka on määritelty ohjeissa. Väärin lataaminen tai lataaminen määritellyn alueen ulkopuolella voi vahingoittaa akkua ja lisätä tulipalon riskiä.
24. Latauksen aikana akun on oltava hyvin tuuletetussa tilassa.
25. Anna huolto pätevän korjaajan suorittaa käyttäen vain identtisiä korvaavia osia. Näin varmistetaan tuotteen turvallisuuden säilyminen.
26. Älä muokkaa tai yritä korjata laitetta tai akkupakettia paitsi käyttö- ja hoito-ohjeissa osoitetulla tavalla.
27. Laitteen lataamisen, käytön ja säilytyksen tulee tapahtua huonelämpötilassa 10-40°C/50-104°F.
28. Siirrä muiden laitteiden johdot pois siivottavalta alueelta. Älä käytä RoboVacia huoneessa, jossa vauva tai lapsi nukkuu.
29. Älä käytä laitetta alueella, jossa lattialla on sytytettyjä kynttilöitä tai helposti särkyviä esineitä. Älä käytä RoboVacia huoneessa, jossa huonekalujen päällä on sytytettyjä kynttilöitä, joihin laite voi vahingossa osua tai kolhaista. Älä anna lasten istua laitteen päällä. Älä käytä laitetta märällä pinnalla.
30. Kaksikerroksisessa eristetyssä laitteessa maadoituksen sijaan on kaksi eristysjärjestelmää. Kaksikerroksisessa eristetyssä laitteessa ei ole maadoitusmahdollisuutta, eikä laitteeseen tule lisätä maadoitusmahdollisuutta. Kaksikerroksisen eristetyn laitteen huolto vaatii erityistä huolellisuutta ja järjestelmän tuntemusta, ja se tulee suorittaa vain pätevässä huollossa. Kaksikerroksisen eristetyn laitteen varaosien on oltava identtisiä niiden osien kanssa, jotka ne korvaavat.
31. Laite voidaan antaa 8-vuotiaiden ja sitä vanhempien lasten sekä fyysisesti, visuaalisesti tai älyllisesti rajoittuneiden henkilöiden tai kokemuksen ja tiedon puutteesta kärsivien henkilöiden käyttöön, jos heitä on valvottu tai ohjeistettu laitteen turvallisesta käytöstä ja he ymmärtävät siihen liittyvät vaarat. Lapset eivät saa leikkiä tämän laitteen kanssa. Laitteen puhdistus ja käyttäjän tekemä huolto eivät saa olla lasten vastuulla ilman valvontaa.
32. Jos virtajohto on vaurioitunut, se on vaihdettava valmistajan, sen huoltoedustajan tai yhtä pätevien henkilöiden toimesta, jotta vaara vältetään.
33. Laite sisältää akkuja, jotka saa vaihtaa ainoastaan ammattitaitoinen henkilö.
34. Pistoke on irrotettava pistorasiasta ennen aseman puhdistusta tai huoltotoimenpiteitä.
35. Vaara voi syntyä, jos laite kulkee virtajohdon yli.
36. VAROITUS: Akun lataamista varten saa käyttää ainoastaan tämän laitteen mukana toimitettua T210Q / T210S -asemaa.

37. Asemaa saa käyttää ainoastaan Robot Vacuum Omni C30 Edge / C30 -pölynimureiden kanssa. Älä käytä Omni-asemaa muiden yksiköiden kanssa äläkä lataa ei-ladattavia akkuja. Asema, joka soveltuu yhden tyyppisen akkupaketin kanssa, saattaa aiheuttaa palovaaran, jos sitä käytetään toisen akkupaketin kanssa.
38. Laitetta ei saa käyttää, jos se on pudonnut, jos siinä on näkyviä vaurioita tai jos siitä vuotaa nestettä.
39. Älä käytä ei-ladattavia paristoja. Vaihda vain malliin: C0914D8. Ennen akun poistamista sammuta tämä laite. Poistaaksesi akun irrota ensin pohjassa olevat ruuvit ja poista takakansi. Irrota akun liitin poistaaksesi akun. Akun liitin sopii vain yhteen asentoon. Jos liitin ei mene paikalleen liitettäessä, käännä liitintä. Käytetty akku tulee laittaa tiiviiseen muovipussiin ja hävittää turvallisesti paikallisten ympäristösäädösten mukaisesti.
40. CEC- ja ERP-tiloihin (vähävirta-tila) siirtymiseksi, kun robotti on Omni-asemassa, pidä latauspainiketta painettuna 14 sekuntia. Merkkivalo välähtää kerran sekunnissa, mikä osoittaa siirtymisen CEC- ja ERP-tiloihin. Poistuaksesi CEC- ja ERP-tiloista pidä virtapainiketta painettuna 2 sekuntia.
41. Tätä laitetta ei ole tarkoitettu käytettäväksi henkilöiden (mukaan lukien lapset), joilla on alentunut fyysinen, aistillinen tai älyllinen kyky tai kokemuksen ja tiedon puute, ellei heidän turvallisuudestaan vastuussa oleva henkilö ole valvonut tai ohjeistanut heitä laitteen käytössä. Lapset on pidettävä valvonnassa, jotta he eivät leiki laitteella.
42. VAROITUS: Välttyäksesi vaaralta, joka johtuu lämpösulakkeen tahattomasta palautumisesta, tätä laitetta ei saa syöttää ulkoisen kytkentälaitteen, kuten ajastimen, kautta eikä liittää virtapiiriin, jota energiayhtiö kytkee säännöllisesti päälle ja pois.
43. Laite on varustettu yhdellä ladattavalla litiumakulla, jonka nimelliskapasiteetti on 4800 mAh.

(Vain Yhdysvallat ja Kanada) Yhdistä vain asianmukaisesti maadoitettuun pistorasiaan. Katso Maadoitusohjeet.

MAADOITUSOHJEET

1. Tämän laitteen on oltava maadoitettu. Jos se vikaantuu tai rikkoutuu, maadoitus tarjoaa sähkövirralle pienimmän vastuksen reitin ja vähentää sähköiskun riskiä. Tässä laitteessa on johto, jossa on laitteiston maadoitusjohdin ja maadoituspistoke. Pistoke on asetettava sopivaan pistorasiaan, joka on asennettu ja maadoitettu paikallisten määräysten mukaisesti.
2. VAROITUS – Laitteiston maadoitusjohdon virheellinen kytkentä voi aiheuttaa sähköiskun vaaran. Ota yhteys pätevään sähköasentajaan tai huoltohenkilöön, jos olet epävarma siitä, onko pistorasia asianmukaisesti maadoitettu. Älä muokkaa laitteen mukana toimitettua pistoketta – jos se ei sovi pistorasiaan, pyydä pätevää sähköasentajaa asentamaan sopiva pistorasia.
3. Tämä laite on tarkoitettu käyttöön nimellisellä 120-V piirillä ja siinä on maadoitusliitospistoke, joka näyttää kuvauksen A mukaiselta pistokkeelta alla olevassa kuvassa. Varmista, että laite on kytketty pistorasiaan, jonka muoto vastaa pistokkeen muotoa. Tämän laitteen kanssa ei saa käyttää sovitinta.

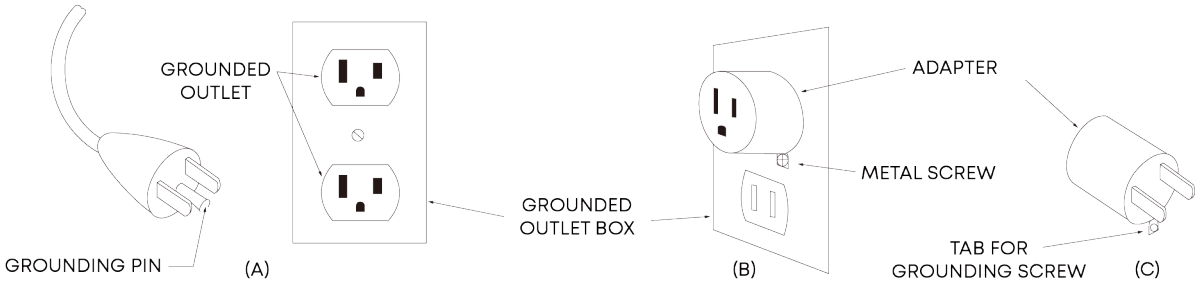

Ympäristöhuomautus

1. Tämän robotti-imurin sisäänrakennetut litiumioniakut sisältävät aineita, jotka voivat saastuttaa ympäristöä.
2. Ennen tuotteen hävittämistä pyydä ammattilaista poistamaan akut ja hävitä ne sen jälkeen asianmukaisessa kierrätyspisteessä.
3. Akku on poistettava laitteesta ennen laitteen romuttamista.
4. Ennen akun poistamista laite on irrotettava sähköverkosta.
5. Akku on hävitettävä turvallisesti.

TALLETA NÄMÄ OHJEET

Huomautus



Tämä symboli laitteessa tai sen pakkauksessa tarkoittaa:
Älä hävitä sähkölaitteita sekalaisena yhdyskuntajätteenä; käytä erillisiä keräyspisteitä. Ota yhteyttä paikallisviranomaisiin saadaksesi tietoja käytettävissä olevista keräysjärjestelmistä. Jos sähkölaitteet hävitetään kaatopaikoille tai jätealueille, vaaralliset aineet voivat vuotaa pohjaveteen ja päästä ravintoketjuun, vahingoittaen terveyttäsi ja hyvinvointiasi. Uutta laitetta hankittaessa jälleenmyyjän on lain mukaan otettava vanha laitteesi maksutta vastaan hävitettäväksi.

FCC-ilmoitus

Tämä laite on FCC Rules Part 15:n mukainen. Käyttöön sovelletaan seuraavia kahta ehtoa: (1) tämä laite ei saa aiheuttaa haitallista häiriötä, ja (2) tämän laitteen on hyväksyttävä vastaanotettu häiriö, mukaan lukien häiriö, joka saattaa aiheuttaa ei-toivottua toimintaa.

Varoitus: Muutokset tai muunnokset, joita noudattavuudesta vastuussa oleva osapuoli ei nimenomaisesti ole hyväksynyt, voivat mitätöidä käyttäjän luvan käyttää laitetta.

Huomautus: Tämä laitteisto on testattu ja todettu luokan B digitaaliselle laitteelle asetettujen raja-arvojen mukaiseksi FCC Rules Part 15:n mukaisesti. Nämä rajat on suunniteltu tarjoamaan kohtuullinen suoja haitallista häiriötä vastaan asuinympäristössä.

Tämä laitteisto tuottaa, käyttää ja säteilee radiofrekvenssi-energiaa ja voi, jos sitä ei asenneta ja käytetä ohjeiden mukaisesti, aiheuttaa haitallisia häiriöitä radioviestintään. Tästä ei kuitenkaan ole takeita, etteivät häiriöt ilmenisi tietyssä asennuksessa. Jos tämä laitteisto aiheuttaa haitallista häiriötä radio- tai televisiovastaanottoon, mikä voidaan todeta kytkemällä laitteisto päälle ja pois, käyttäjää kehotetaan yrittämään korjata häiriö yksi- tai useammalla seuraavista toimenpiteistä: (1) Suuntaa tai siirrä vastaanottoantennia. (2) Lisää etäisyyttä laitteen ja vastaanottimen välillä. (3) Kytke laite pistorasiaan, joka on eri piirin varassa kuin vastaanotin. (4) Kysy neuvoa jälleenmyyjältä tai kokeneelta radio-/tv-tekniikalta.

Seuraava maahantuoja on vastuullinen osapuoli (vain FCC-asioissa).

Yrityksen nimi: POWER MOBILE LIFE, LLC

Osoite: 10800 NE 8TH ST #900, BELLEVUE, WA, 98004, UNITED STATES

Puhelin: 1-800-988-7973

FCC RF -altistuksen vaatimustenmukaisuusilmoitus

Tämä laite täyttää FCC:n ja IC:n säteilyaltistuksen raja-arvot, jotka on asetettu ohjaamattomalle ympäristölle. Laite on asennettava ja sitä on käytettävä siten, että radiaattorin ja kehosi välinen vähimmäisetäisyys on 20cm.

ISED:n vaatimustenmukaisuusilmoitus

Tässä laitteessa on lisenssivapaita lähetin-/vastaanotinlaitteita, jotka ovat Innovation, Science and Economic Development Canada:n lisenssivapaiden RSS-ohjeiden mukaisia. Käyttöön sovelletaan seuraavia kahta ehtoa:

1. Tämä laite ei saa aiheuttaa häiriöitä.

2. Tämän laitteen on hyväksyttävä kaikki häiriöt, mukaan lukien häiriöt, jotka saattavat aiheuttaa laitteen ei-toivotun toiminnan.

Tämä laitteisto on asennettava ja sitä on käytettävä mukana toimitettujen ohjeiden mukaisesti, ja tämän lähettimen antenni(t) on asennettava siten, että etäisyys kaikkiin henkilöihin on vähintään 20 cm eikä sitä saa sijoittaa samaan paikkaan tai käyttää yhdessä muiden antennien tai lähetinten kanssa.

Laserin turvallisuustiedot

Tämän tuotteen lasersensori täyttää IEC 60825-1:2014 ja EN 60825-1:2014/A11:2021 -standardin luokan 1 laserlaitteille. Älä katso siihen suoraan käytön aikana.

LUOKAN 1 LASERLAITE

KULUTTAJA-LASERLAITE EN 50689:2021

EU-vaatimustenmukaisuusvakuutus

Tämä tuote täyttää Euroopan yhteisön radiohäiriövaatimukset. Täten Anker Innovations Limited ilmoittaa, että radiolaitetyyppi T210Q / T210S on Direktiivin 2014/53/EU mukainen. EU:n vaatimustenmukaisuusilmoituksen täydellinen teksti on saatavilla seuraavassa verkkosivussa: https://support.eufy.com/s/articleRecommend?type=DownLoad&secondType=doc.

Maksimiteho on alle 20 dBm (For EU)

Taajuusalue: 2.4G-alue (2.4000GHz - 2.4835GHz)

GB-vaatimustenmukaisuusvakuutus

Täten Anker Innovations Limited ilmoittaa, että tuotetyyppi T210Q / T210S on Radio Equipment Regulations

2017 -asetuksen sekä The Restriction of the Use of Certain Hazardous Substances in Electrical and Electronic Equipment Regulations 2012 -asetuksen mukainen. GB-vaatimustenmukaisuusvakuutuksen täydellinen teksti on saatavilla seuraavassa verkkosivussa: https://support.eufy.com/s/articleRecommend?type=DownLoad&secondType=doc.

Seuraava maahantuoja on vastuullinen osapuoli EU- ja Ison-Britannian asioissa.

ANKER TECHNOLOGY (UK) LTD

39 Clarendon Road, Watford, Hertfordshire, England, WD17 1JA, United Kingdom

Anker Innovations (Malta) CO.LTD

Villa Malitah, Mediterranean Street, The Village St. Julian's STJ 1870 Malta.

Valmistaja:

Anker Innovations Limited

Unit 56, 8th Floor, Tower 2, Admiralty Centre, 18 Harcourt Road, Hong Kong

UK PSTI -ilmoitus

Täten Anker Innovations Limited ilmoittaa, että tämä laite on Product Security and Telecommunications Infrastructure (Security Requirements for Relevant Connectable Products) Regulations 2023 -säännösten mukainen. Vaatimustenmukaisuusselosteen löytämiseksi käy verkkosivulla: https://passport.eufy.com/uk/psti-related

Australian älylaitteiden tietoturvalausunto

Täten Anker Innovations Limited ilmoittaa, että tämä laite on Cyber Security (Security Standards for Smart Devices) Rules 2025 -säännösten mukainen. Vaatimustenmukaisuusselosteen löytämiseksi käy verkkosivulla: https://passport.eufy.com/au/ssfsd-related.

Tavaramerkki-ilmoitus

- Amazon, Echo, Alexa ja kaikki asiaankuuluvat tunnukset ovat Amazon.com, Inc.:n tai sen tytäryhtiöiden tavaramerkkejä.
- Apple ja Apple-logo ovat Apple Inc.:n tavaramerkkejä, rekisteröity Yhdysvalloissa ja muissa maissa. App Store on Apple Inc.:n palvelumerkki, rekisteröity Yhdysvalloissa ja muissa maissa.
- Google Play ja Google Play -logo ovat Google Inc.:n tavaramerkkejä.
- Google Home on Google Inc.:n tavaramerkki.